ZUNANJE ŽALUZIJE

TEHROL®
hiša senčil

KRPAN ŽALUZIJE C80, T80

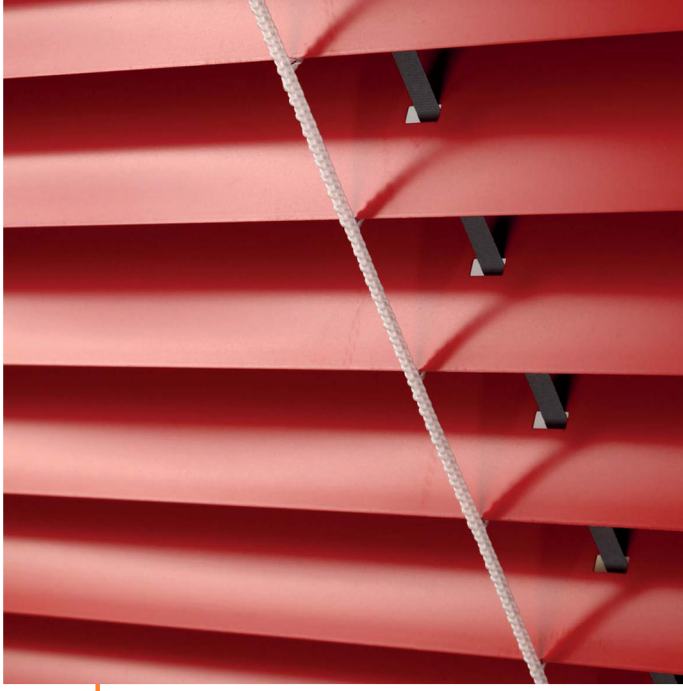

ZUNANJE KRPAN ŽALUZIJE širine 80mm so ene izmed najkvalitetnejših žaluzij. Profili,lamele in stranska vodila, so iz aluminija in trajno obstojna proti rjavenju. Lamele z zaobljenimi robovi, vodene v stranskih vodilih, z lahkoto prenesejo tudi do 12 boforov močne sunke vetra. Žaluzije so testirane v zračnem kanalu inštituta aerodinamičnih oblik v Gottingenu Nemčija.

Upravljamo jih ročno, preko ročice (monokomandnega droga) ali s pomočjo elektromotorja (avtomatizacija).

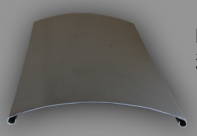

krpan žaluzija C80

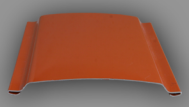

krpan žaluzija T80

MOŽNOST AVTOMATIZACIJE

www.tehrol.com

Zunanje žaluzije so dober toplotni izolator, saj preprečujejo segrevanje stekla in s tem direkten vstop toplote v prostor. Z njimi uravnavamo količino svetlobe v prostoru in so zelo primerna rešitev za senčenje industrijskih objektov, javnih ustanov in tudi zasebnih stanovanj.

PREDNOSTI KRPAN ŽALUZIJ:

- Optimalna regulacija svetlobe
- Zaščita pred nezaželenimi pogledi
- Toplotna zaščita
- Idealno za zimske vrtove
- Odpornost na vremenske vplive
- Dolga življenska doba
- Enostavno upravljanje (ročno ali z motorjem)

ŽALUZIJA Z KOMARNIKOM

zunanjo žaluzijo lahko izvedemo tudi s komarnikom, ki se vgradi pod žaluzijo. S tem se globina vgrajene žaluzije poveča na 150mm.

BARVE LAMEL

Velika izbira barv lamel. Vsa vodila po katerih se spuščajo lamele, je možno barvno uskladiti po vaših željah in zahtevah za katerokoli barvo po RAL lestvici.

višina paketa dvignjene žaluzijev cm

C80

višina žaluzije	višina paketa dvignjene žaluzije
100	13
150	15
200	18
250	20
300	24
350	25
400	28
450	30

T80

višina žaluzije	višina paketa dvignjene žaluzije
100	13
150	16
200	19
250	22
300	24
350	27
400	30
450	33

TEHROL®
hiša senčil

KRPAN ŽALUZIJE S90, S65, Z90, Z75 S TESNILOM

So najmodernejše in tehnološko najbolj izpopolnjene med zunanjimi krpan žaluzijami. Na spodnji strani so opremljene z gumijastim tesnilom. To omogoča bistveno boljše in lepše zapiranje žaluzij, obenem pa v prostor prepusti manj svetlobe kot klasične žaluzije.

Upravljamo jih ročno, preko ročice (monokomandnega droga) ali s pomočjo elektromotorja (avtomatizacija).

S - žaluzija

Z - žaluzija

Glavna prednost krpan žaluzije s tesnilom je v novem sistemu pritrjevanja lamel, ki praktično onemogoča kakršnokoli nepravilno zlaganje lamel.
Zaradi večjega tesnenja nam žaluzije s tesnilom omogočajo varčevanje z energijo.

Senčenje balkonov
z žaluzijo lahko samostojno zasenčimo tudi balkone, ki niso zastekljeni.

Žaluzija s komarnikom
zunanjo žaluzijo lahko izvedemo tudi s komarnikom, ki se vgradi pod žaluzijo.

	Višina paketa zložene žaluzije glede na višino okna																	
	500	**600**	**700**	**800**	**900**	**1000**	**1100**	**1200**	**1300**	**1400**	**1500**	**1600**	**1700**	**1800**	**1900**	**2000**	**2100**	**2200**
S 90	125	135	140	145	150	155	165	170	170	175	185	190	195	200	205	215	215	220
Z 75	150	150	150	150	180	180	180	200	200	200	230	230	230	230	250	250	250	300
Z 90	125	135	140	145	150	160	165	170	170	180	185	190	195	205	210	215	215	225

	Višina paketa zložene žaluzije glede na višino okna																	
	2300	**2400**	**2500**	**2600**	**2700**	**2800**	**2900**	**3000**	**3100**	**3200**	**3300**	**3400**	**3500**	**3600**	**3700**	**3800**	**3900**	**4000**
S 90	225	235	240	245	250	255	260	265	270	275	285	290	295	300	305	310	315	320
Z 75	300	300	300	300	300	350	350	350	350	350	350	350						
Z 90	230	235	240	250	255	260	260	270	275	280	285	295	300	305	305	315	320	325

Višine paketov veljajo za zunanje želuzije brez motorja. V primeru motorja, se višina paketa poveča za 2cm.

Z - LAMELA

TEHROL®
hiša senčil

S - LAMELA

KRPAN ŽALUZIJE V ROLETNIH OMARICAH

Predstavljamo Vam novost med zunanjimi krpan žaluzijami. Sedaj lahko izbirate med še večjo izbiro senčil, ki jih razvijamo v našem podjetju in sicer zunanja krpan žaluzija v kombinaciji z vsemi zunanjimi vidnimi in podometnimi TEHROL roletnimi OMARICAMI in seveda tudi z možnostjo naknadne vstavitve integriranega rolo komarnika.

Poleg tega ima sistem zunanjih žaluzij enak izgled, kot ga imajo rolete, kar omogoča kombiniranje rolet in krpan žaluzij na istem objektu.

www.tehrol.com

Zunanje krpan žaluzije v roletnih omaricah, so namenjene tako za individualna domovanja, kot za poslovne prostore z večjimi steklenimi površinami, saj prenesejo zelo močne sunke vetra, tudi do 16m/s. Zelo primerne so tudi za senčenje balkonskih lož.

-možnost vgradnje v vse TEHROL sisteme rolo omaric

- omarice so dobavljive v vseh barvah po RAL lestvici
- izberate lahko med enajstimi barvami lamel

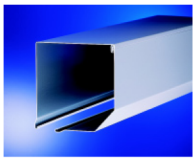

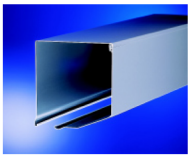

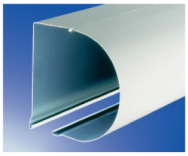

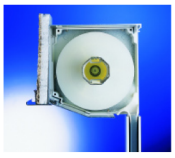

Možnost integriranega rolo komarnika

V primeru integriranega rolo komarnika v sistemu zunanje krpan žaluzije v roletni omarici, je obvezna uporaba motornega pogona.

www.tehrol.com

KRPAN ŽALUZIJE V ROLETNIH OMARICAH

MODUL PODOMETNI SISTEM KRPAN ŽALUZIJ

ENOSTAVEN, KOMPAKTEN, MODEREN

Modul sistem je namenjen podometni vgradnji zunanjih žaluzij. V primeru pomanjkanja prostora med oknom in robom fasade, ga lahko uporabljamo tudi kot nadometni vidni sistem.

Poudarjena prednost Tehrol MODUL sistema je v njegovi zasnovi, katera nam omogoča montažo celotnega sistema naenkrat. Tako se ognemo več fazni montaži, kateri se poslužujemo pri montaži klasičnega sistema krpan senčila.

Prednost sistema je enakomerno in simetrično zlaganje lamel. S tem pridobimo minimalno globino omarice, katera je pri osnovnem sistemu krpan žaluzije samo 11cm, v kombinaciji z integriranim komarnikom pa samo 12,5cm.

Pri MODUL žaluziji so dvižni trakovi iz kevlerja, katerih lastnost je izboljšanje trdnosti in odpornosti pri upravljanju. Poudarek je tudi v veliki izbiri barvnih odtenkov Alu lamel, katere preko močnih kovinskih drsnikih med spuščanjem in dvigovanjem drsijo po vodilih. Sistem omogoča uporabo vseh tipov lamel iz naše prodajne ponudbe: lamele C80, T80 in lamele s tesnilom S65, S90, Z75, Z90.

Rokovanje sistema je mogoče:

-Ročno, preko mono komandne palice, katere obračalni mehanizem zagotavlja brezhibno dvigovanje, spuščanje ter obračanje lamel.

-Motorno z elektromotorjem, pri čemer je omogočeno delovanje na več načinov s pomočjo nadgradnje kompletne avtomatizacije.

Pri kombinaciji senčila s komarnikom Modul omogoča istočasno ali kasnejšo vgradnjo integriranega rolo komarnika.

Posebnost celotnega MODUL sistema je Alu vodilo, katerega za še lepši in modernejši videz lahko prekrijemo (obdelamo) s špaleto.

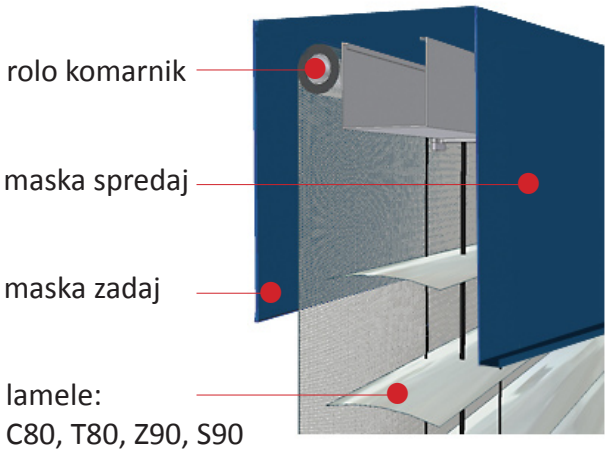

ENOSTAVNA VGRADNJA

Pri montaži se na okno senčilo MODUL postavi, kompletno z vodili, podometno masko in lamelami, kot celota, nato ga preko vodil privijačimo na okno.

ALU ENOJNO VODILO Z MOŽNOSTJO NAKNADNE VGRADITVE INTEGRIRANEGA ROLO KOMARNIKA

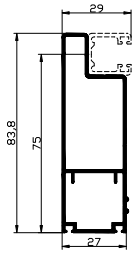

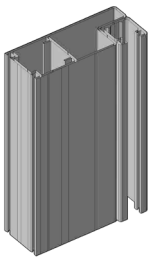

ALU enojno vodilo sistema modul z možnostjo naknadne vgraditve integriranega rolo komarnika

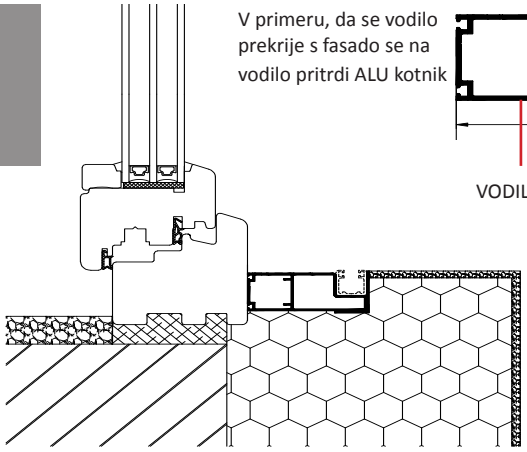

Prikaz enostavne obdelave špalet (potopno vodilo)

V primeru, da se vodilo prekrije s fasado se na vodilo pritrdi ALU kotnik

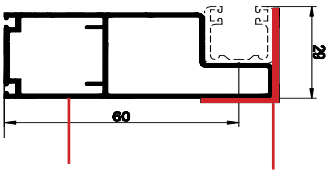

VODILO ALU - KOTNIK

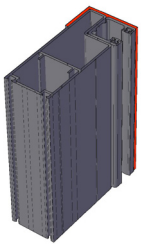

Potopno vodilo z ALU kotnikom

ALU POLNO VODILO S KOMARNIKOM

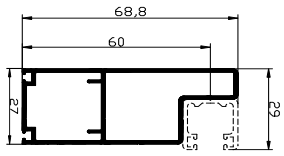

ALU osnovno vodilo

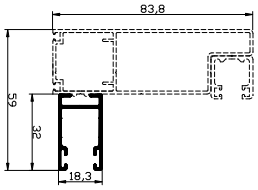

ALU polno vodilo s komarnikom

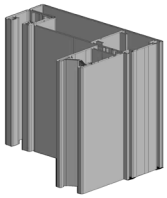

ALU polno vodilo s komarnikom

Prerez MODUL krpan žaluzije v kombinaciji z integriranim komarnikom

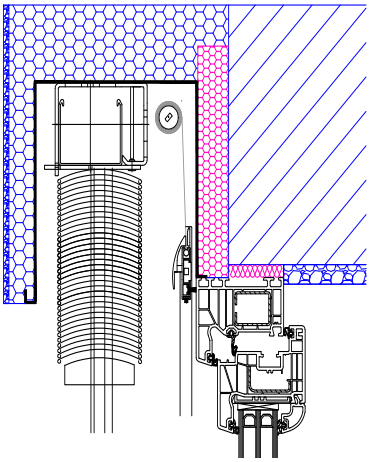

PODOMETNA MONTAŽA
Zgornja maska je skrita za zaključnim ometom

NADOMETNA MONTAŽA
Vidna zgornja maska

INVISA SISTEM KRPAN ŽALUZIJ

podometne maska

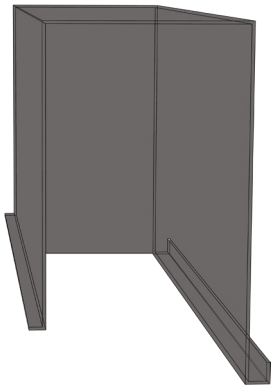

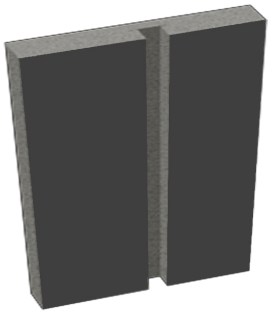

stiropor z utorom - špaleta

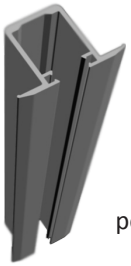

potopno vodilo

Zaradi specifičnosti arhitekture in izvedbe gradenj, se izvedba podometne maske vedno prilagaja situaciji na objektu.

Stiroporna plošča, kamor se vstavi podometno vodilo, je dimenzije 250*40*2000 mm.

Sistem INVISA se lahko uporablja pri novogradnjah ter energetskih sanacijah z izvedbo podometne maske narejene iz debelostenskega aluminija. Alu maska v obliki korita je zaprta s strani, kar zagotavlja stabilno nosilnost fasadnega sistema. Prednosti sistema INVISA je montaža brez vijačenja ali kakršnega koli posega v okenski okvir. Vodila po katerih se spuščajo lamele so nevidna, saj so potopljena v predhodno pripravljen utor v plošči, katera je pritrjena v stranski špaleti. Bogata barvna izbira senčila vam omogoča eleganten izgled celotnega objekta. Sistem je primeren za vse vrste žaluzij z različnimi tipi lamel (C80, T80, S65, S90, Z75, Z90) INVISA krpan žaluzija je optimalna, estetska in tehnična rešitev za eleganten izgled vašega domovanja.
Z razvojem INVISE smo naredili korak naprej pri povečanju energetske učinkovitosti, ker nam sistem omogoča optimalno rešitev toplotnih izgub. Z izbiro zunanjih žaluzij sistema INVISO boste izpolnili svoja pričakovanja.

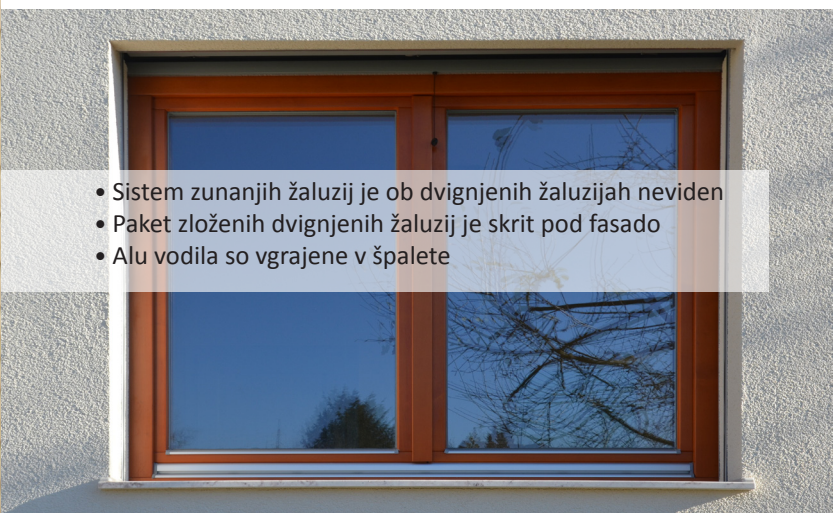

- Sistem zunanjih žaluzij je ob dvignjenih žaluzijah neviden
- Paket zloženih dvignjenih žaluzij je skrit pod fasado
- Alu vodila so vgrajene v špalete

pogled s strani - krpan žaluzija INVISA

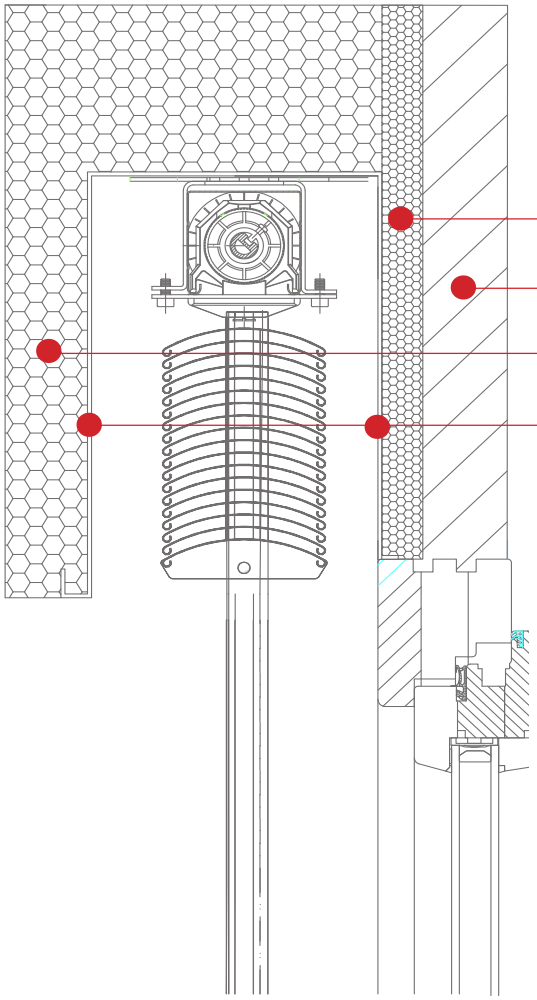

INVISA SISTEM KRPAN ŽALUZIJ S POTOPNIMI VODILI

Pomembno:

- Sredina utora v potopni špaleti žaluzije mora biti poravnana s sredino utora že montirane alu podometne maske.
- V primeru kombinacije žaluzije s komarnikom mora odmik določiti Tehrol.
- Ob montaži se mora špaleta prilagoditi na potrebne dimenzije, tako, da se montira pra vokotno na okenski okvir.

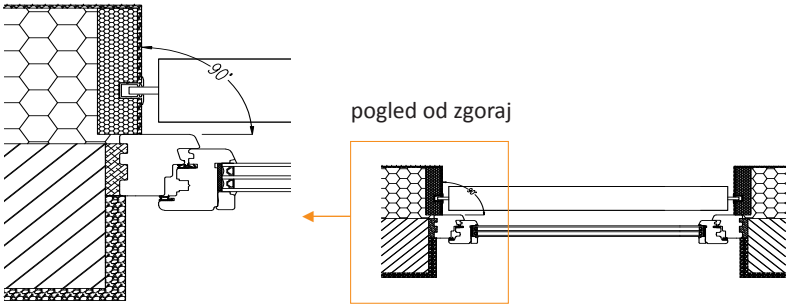

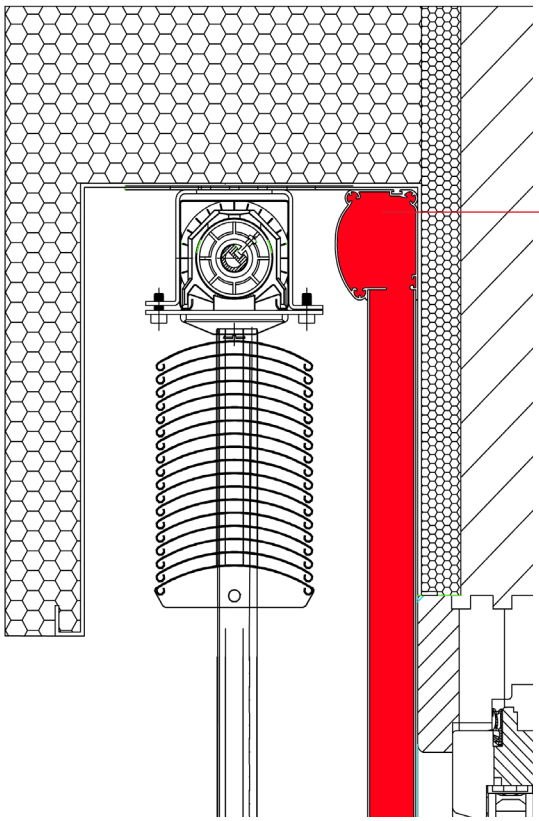

pogled s strani - krpan žaluzija INVISA v kombinaciji s komarnikom

INVISA SISTEM KRPAN ŽALUZIJ S POTOPNIMI VODILI IN KOMARNIKOM

- Pri sistemu s komarnikom je odmik utora špalete od okna večji in ga je potrebno določiti glede na izvedbo podometne maske.
- Odmik utora ter vse tehnične detalje mora določiti podjetje TEHROL - proizvajalec sistema.

ELEKTRO UPRAVLJANJE

Za komfortno upravljanje zunanjih žaluzij, priporočamo upravljanje na motorni pogon, katerega delimo na
- upravljanje s stikalno tipko
- daljinsko vodenje
- popolna avtomatizacija sistema

UPRAVLJANJE S STIKALNO TIPKO

Pri tem sistemu se senčilo krmili s stikalno tipko (stikalom). Stikalo je lahko običajno in je povezano z motorjem v senčilu preko elektro žic.

DALJINSKO UPRAVLJANJE

Pri tem sistemu senčilo krmilimo z daljinskim upravljalcem. Daljinski upravljalci so večkanalni. Na vsakem kanalu lahko poljubno določite katero žaluzija ali skupino žaluzij boste krmilili s posameznim kanalom.

DALJINSKI UPRAVLJALEC TELIS
Pet kanalni daljinec. Vsak kanal je programljiv po lastni želji.
Z vsakim kanalom lahko krmilimo eno ali več žaluzij, lahko tudi vse naenkrat.
Zelo enostavno in učinkovito reguliranje naklona lamel žaluzije s koleščkom.
Daljinec ima dodatno tipko ali bližnjico, na kateri lahko nastavite
Vaš priljubljen položaj žaluzij.

DALJINSKI UPRAVLJALEC ERA P6
Šest kanalni daljinec. Vsak kanal je programljiv po lastni želji.
Z vsakim kanalom lahko krmilimo eno ali več žaluzij, lahko tudi vse naenkrat.

STENSKI DALJINSKI UPRAVLJALEC ERA W6
Ima podobne lastnosti kot daljinski upravljalec ERA P6 samo, da je namenjen montaži na steno.

STENSKA DALJINSKA(brezžična) STIKALNA TIPKA
Brezžično stikalo.

AVTOMATIZACIJA

Omogoča popolno avtomatizacijo senčil. Po nastavitvi se senčila samodejno dvigujejo in spuščajo.

PLANOTIME

PROGRAMLJIVA URA PLANOTIME ALI TELIS
(izbirate lahko med dvema modeloma)

Programljiva ura je naprava, ki nam omogoča popolno avtomatizacijo dvigovanja in spuščanja senčil.
Programirati jo je mogoče za 30 dogodkov na teden. Ker je to radijska kontrolna naprava, ni potrebna žična vezava z elektromotorji. Vnaprej je programirana tudi sončna ura za naš časovni pas, ki omogoča dvig senčil ob vzhodu in spust ob zahodu. Ob večdnevni odsotnosti je mogoče uporabiti funkcijo »dopust«, ki različne skupine aktivira ob različnih urah in dnevih. Na velikem energijsko varčnem LCD-zaslonu so prikazani datum, ura, skupine in trenutno stanje senčil.

TELIS 6 CHRONIS RTS

SENZORJI

Senzorji (veter, sonce, temperatura), stalno spremljajo vremenske spremembe in na osnovi sprememb prilagajajo senčila. Poleg komfortnega upravljanja, avtomatizirana senčila z dodanimi senzorji, največ pripomorejo k zmanjšanju energetske porabe objekta.

senzor veter

senzor veter, sonce

senzor sonce

senzor sonce, temperatura

ZUNANJE ŽALUZIJE

TEHROL d.o.o.
Pod javorji 3
SI - 1218 Komenda

Tel: +386 (0)1 72 30 500
Fax: +386 (0)1 72 30 501

info@tehrol.com
www.tehrol.com

ISO 9001
BUREAU VERITAS
Certification

TEHROL®
hiša senčil